令和９年度　（集中育成コース）

機械製造業総合研修

開催予定

コンベア装置の製作実習を通じて製造流れを学ぶ

この研修は、２２日間（週４回）かけて製造業の設計製図（JIS規格およびCAD）、測定、機械加工、組立までの一連の技能・技術を体系的に集中して学び習得できるコースです。普通高校や文系の大学・専門学校を卒業した方が新たな技能・技術を習得したい場合や、配置転換で新たな分野に向けた学び直しとしても最適なコースです。

製図

【研修内容】
機械製図（JIS規格）
２次元ＣＡＤ
３次元ＣＡＤ

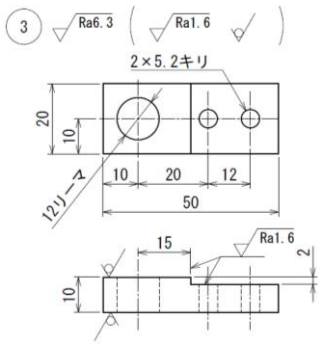

加工

【研修内容】
測定、手仕上げ
溶接、旋盤
フライス盤
組立

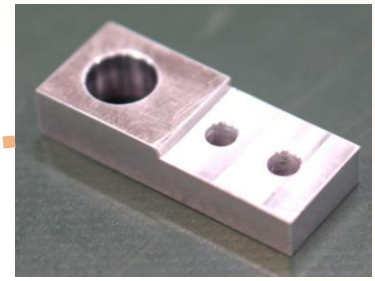

●機械技術を集中して体系的に学べる

機械製図からはじまり、ＣＡＤ操作、測定、汎用工作機械、組立と機械分野の広範囲な内容が体系的に集中して学べます。

●機械技術を効率的に学ぶことができる課題の設定

この研修では、工場内でよく見られる簡易的な搬送装置を総合課題としています。すべての講座を受講することにより、１つの装置を製図から加工、組立までの機械分野での製造過程を一通り学ぶことができます。また、製図、加工それぞれで課題が完結しますので、分野に分けて受講可能です。

令和９年度　新入社員研修日程　※4日/週

日	月	火	水	木	金	土
4/11	4/12	**4/13**	**4/14**	**4/15**	**4/16**	4/17
		JIS製図	**JIS製図**	**JIS製図**	**JIS製図**	
4/18	4/19	**4/20**	**4/21**	**4/22**	**4/23**	4/24
		２次元CAD	**２次元CAD**	**２次元CAD**	**３次元CAD**	
4/25	4/26	**4/27**	**4/28**	4/29	4/30	5/1
		３次元CAD	**３次元CAD**	昭和の日		
5/2	5/3	5/4	5/5			5/8
	憲法記念日	みどりの日	こどもの日			
5/9	**5/10**	**5/11**	5/12	**5/13**	**5/14**	5/15
	測定	**旋盤**	※当校入試日	**旋盤**	**旋盤**	
5/16	5/17	**5/18**	**5/19**	**5/20**	**5/21**	5/22
		フライス盤	**フライス盤**	**フライス盤**	**フライス盤**	
5/23	5/24	**5/25**	**5/26**	**5/27**	**5/28**	5/29
		溶接	**溶接**	**手仕上げ**	**組立**	

研修時間：９：１５～１６：１５（６時間／日）

各コースの概要と受講料

コース名と概要	期間(日数)と受講料
コース名：機械製造業総合研修（集中育成コース） コンベア装置の製作を通じて、機械分野の基礎的な内容を体系的に理解し、基本的な作業を行うことができるようになります。 機械製図・ＣＡＤ操作からはじまり、測定・加工・組立を行い、受講生自身が製作したものを制御して動作させます。 ※個別の概要は、下記の表をご参照ください。 **仮コース番号　S01**	4月13日～5月28日 （22日間） 受講料：120,000円 **※受講料は予定**

⇩ １コースのみの受講希望の場合は、個別コース名での申し込みになります。

コース名：機械製図とＣＡＤ作業（製図育成コース） 対象分野：機械製図、２次元CAD(AutoCAD)、３次元CAD(SolidWorks) 基本的な図面を理解し、JIS規格に沿った機械図面の作成および読図ができるようになります。 **仮コース番号　S01**	4月13日～4月28日 （10日間） 受講料：50,000円 **※受講料は予定**
コース名：測定と加工技術（加工育成コース） 対象分野：測定、旋盤、フライス盤、ボール盤、やすり、溶接(半自動) 基本的な加工方法および溶接方法を理解し、測定および仕上げ作業、機械加工作業、溶接作業ができるようになります。 **仮コース番号　S01**	5月10日～5月28日 （12日間） 受講料：70,000円 **※受講料は予定**

お申込みについて

定員　最大１０名（３名以下の場合は実施できない場合もあります）

研修会場　北海道職業能力開発大学校（小樽市銭函３丁目１９０番地）

対象の方　これから機械製造業に従事される方、配置が変わり学び直しが必要な方

問い合わせ先
北海道職業能力開発大学校　援助計画課
〒047-0292　北海道小樽市銭函3丁目190番地
TEL：0134 - 62 - 3551